ZOOM 1/48

F-16C Block 42 till 2005

detail set for KINETIC 1/48 kit • sada detailů pro stavebnici KINETIC 1/48

eduard

FE 1329

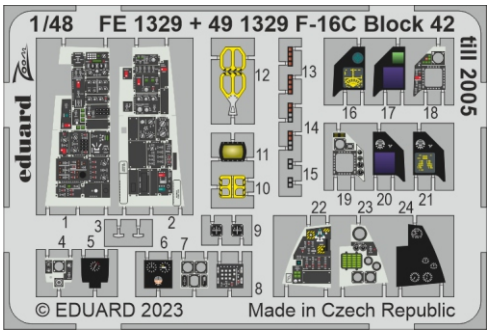

- APPLY EXPRESS MASK AND PAINT BEFORE GLUING / POUŽIT EXPRESS MASK NABARVIT PŘED SLEPENÍM
- SYMETRICAL ASSEMBLY / SYMETRICKÁ MONTÁŽ
- REMOVE / ODSTRANIT
- GRIND / OBROUSIT
- DRILL HOLE / VRTAT OTVOR
- 1 COLORED ETCHED PARTS / LEPTANÉ BAREVNÉ DÍLY
- 1 ETCHED PARTS / LEPTANÉ NEBAREVNÉ DÍLY
- 1 ORIGINAL KIT PARTS / PŮVODNÍ DÍLY STAVEBNICE
- BEND / OHNOUT
- OPTION / VOLBA
- REPLACE / NAHRADIT
- REVERSE SIDE / OTOČIT

ORIGINAL KIT PARTS / PŮVODNÍ DÍLY STAVEBNICE	PHOTO-ETCHED PARTS / LEPTANÉ DÍLY	PARTS TO BE REMOVED / DÍLY K ODSTRANĚNÍ	FILL / TMELIT

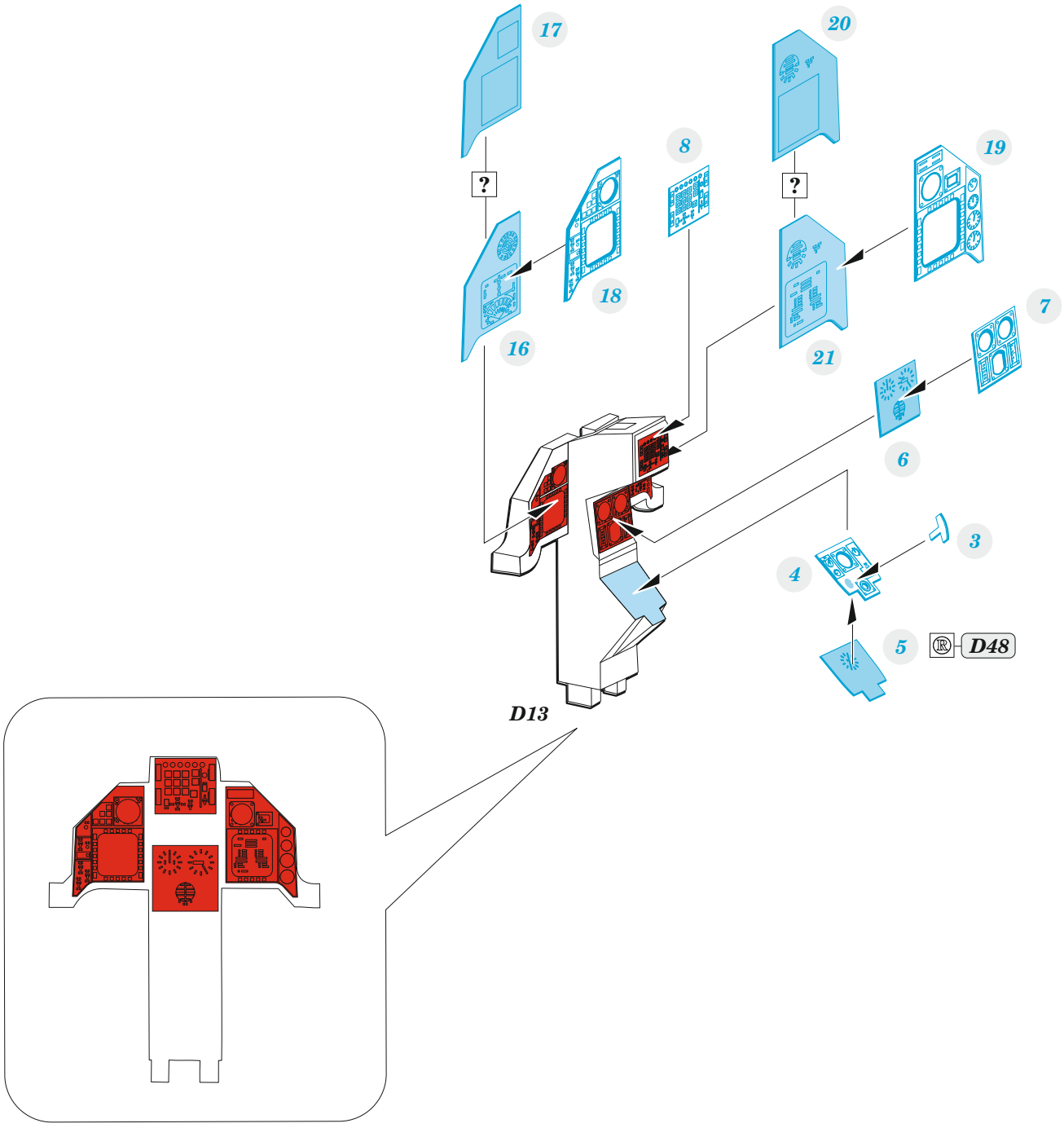

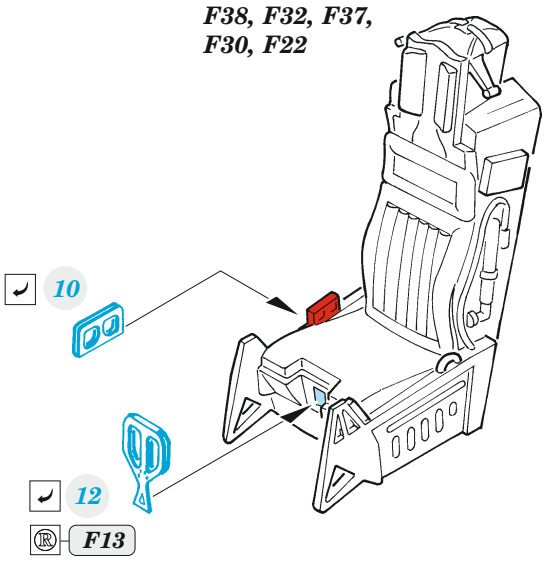
F38, F32, F37,
F30, F22
10
12
F13

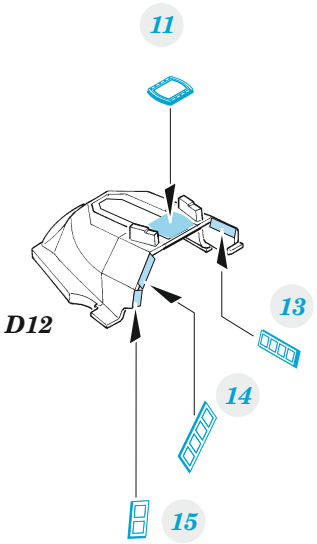
11
D12
13
14
15

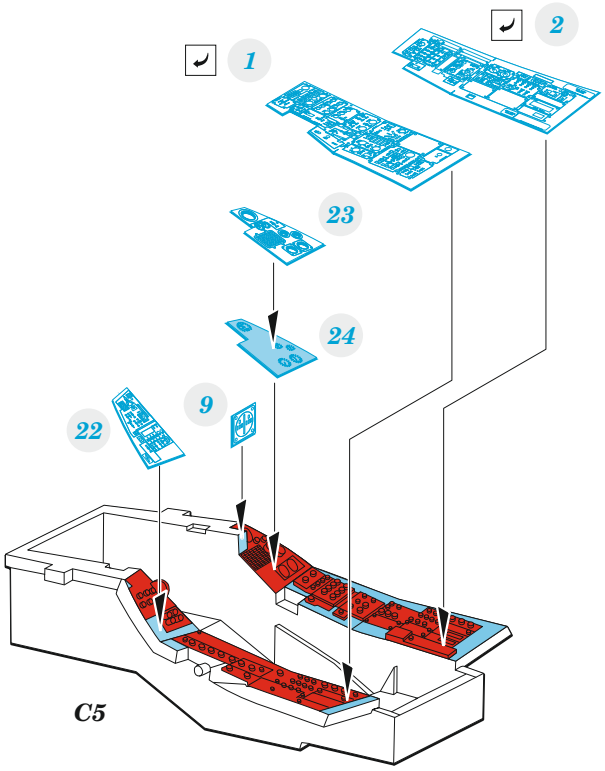
2
1
23
24
9
22
C5