Bf 110E interior

1/48

detail set for 1/48 DRAGON kit • sada detailů pro stavebnici 1/48 DRAGON

eduard **49 1121**

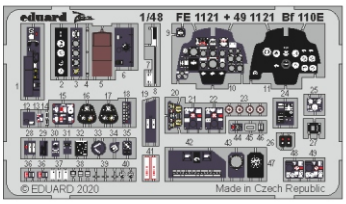

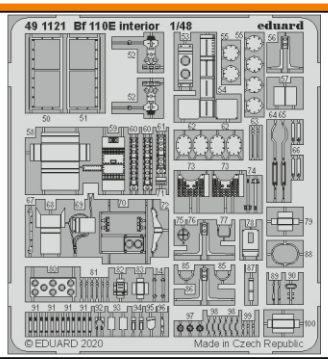

- APPLY EXPRESS MASK AND PAINT BEFORE GLUING / POUŽIT EXPRESS MASK NABARVIT PŘED SLEPENÍM
- SYMETRICAL ASSEMBLY / SYMETRICKÁ MONTÁŽ
- REMOVE / ODSTRANIT
- GRIND / OBROUSIT
- DRILL HOLE / VRTAT OTVOR
- 1 COLORED ETCHED PARTS / LEPTANÉ BAREVNÉ DÍLY
- 1 ETCHED PARTS / LEPTANÉ NEBAREVNÉ DÍLY
- 1 ORIGINAL KIT PARTS / PŮVODNÍ DÍLY STAVEBNICE
- BEND / OHNOUT
- OPTION / VOLBA
- REPLACE / NAHRADIT

ORIGINAL KIT PARTS / PŮVODNÍ DÍLY STAVEBNICE	PHOTO-ETCHED PARTS / LEPTANÉ DÍLY	PARTS TO BE REMOVED / DÍLY K ODSTRANĚNÍ	FILL / TMELIT

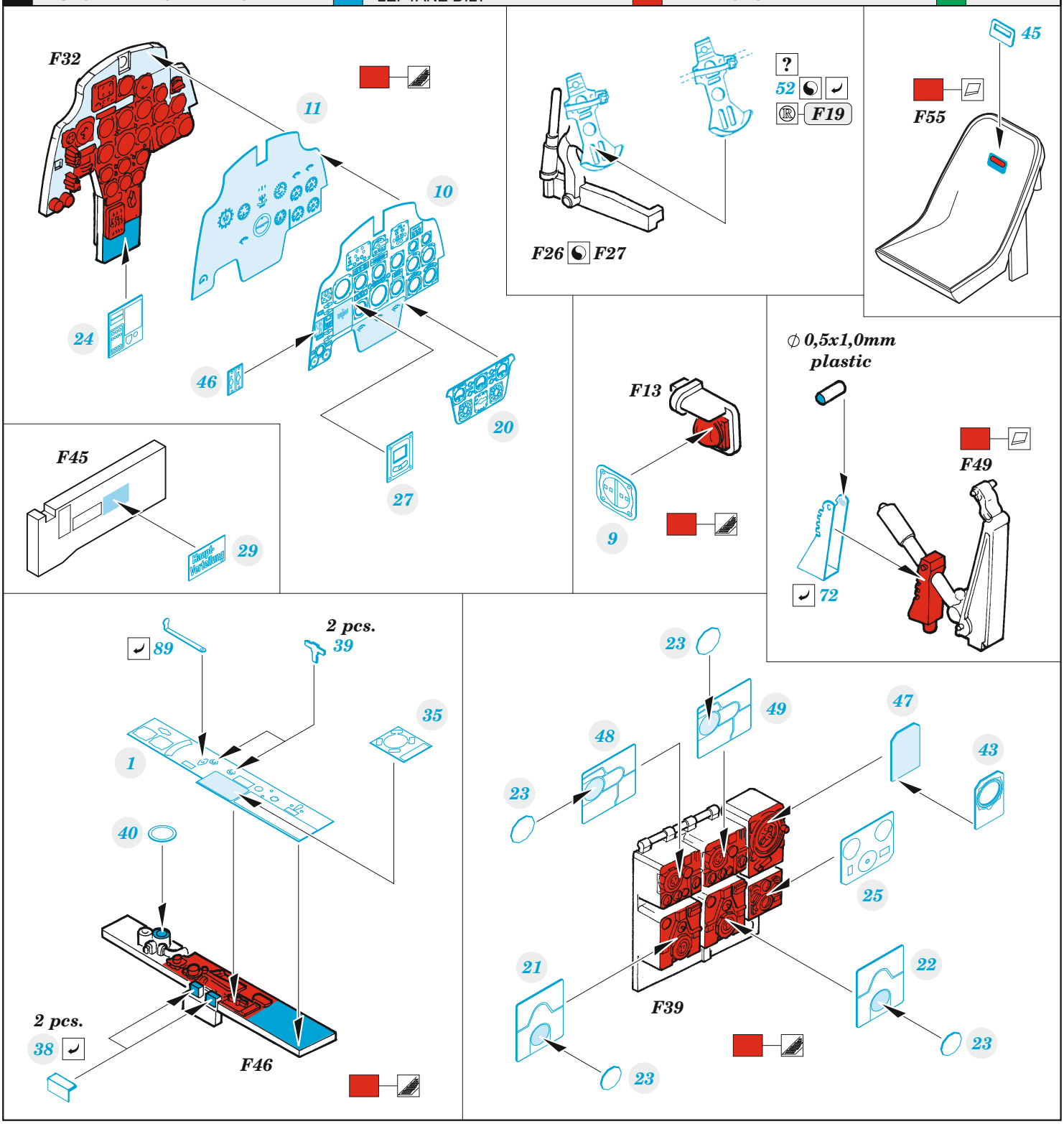

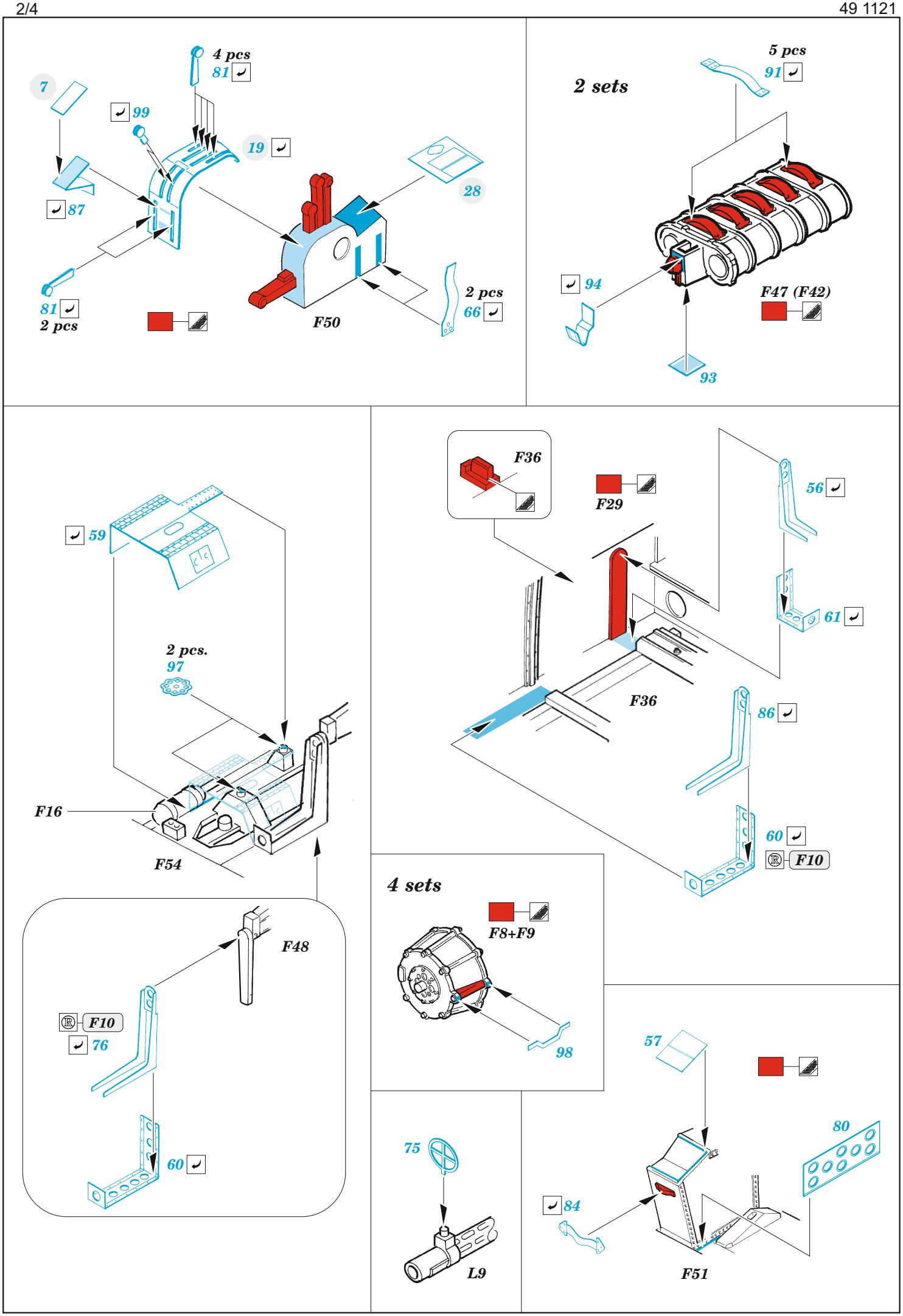
4 pcs
81
7
99
19
87
28
81
2 pcs
F50
2 pcs
66
2 sets
5 pcs
91
94
F47 (F42)
93
59
2 pcs.
97
F16
F54
F36
F29
56
61
F36
86
60
F10
4 sets
F8+F9
98
F48
F10
76
60
75
L9
57
80
84
F51

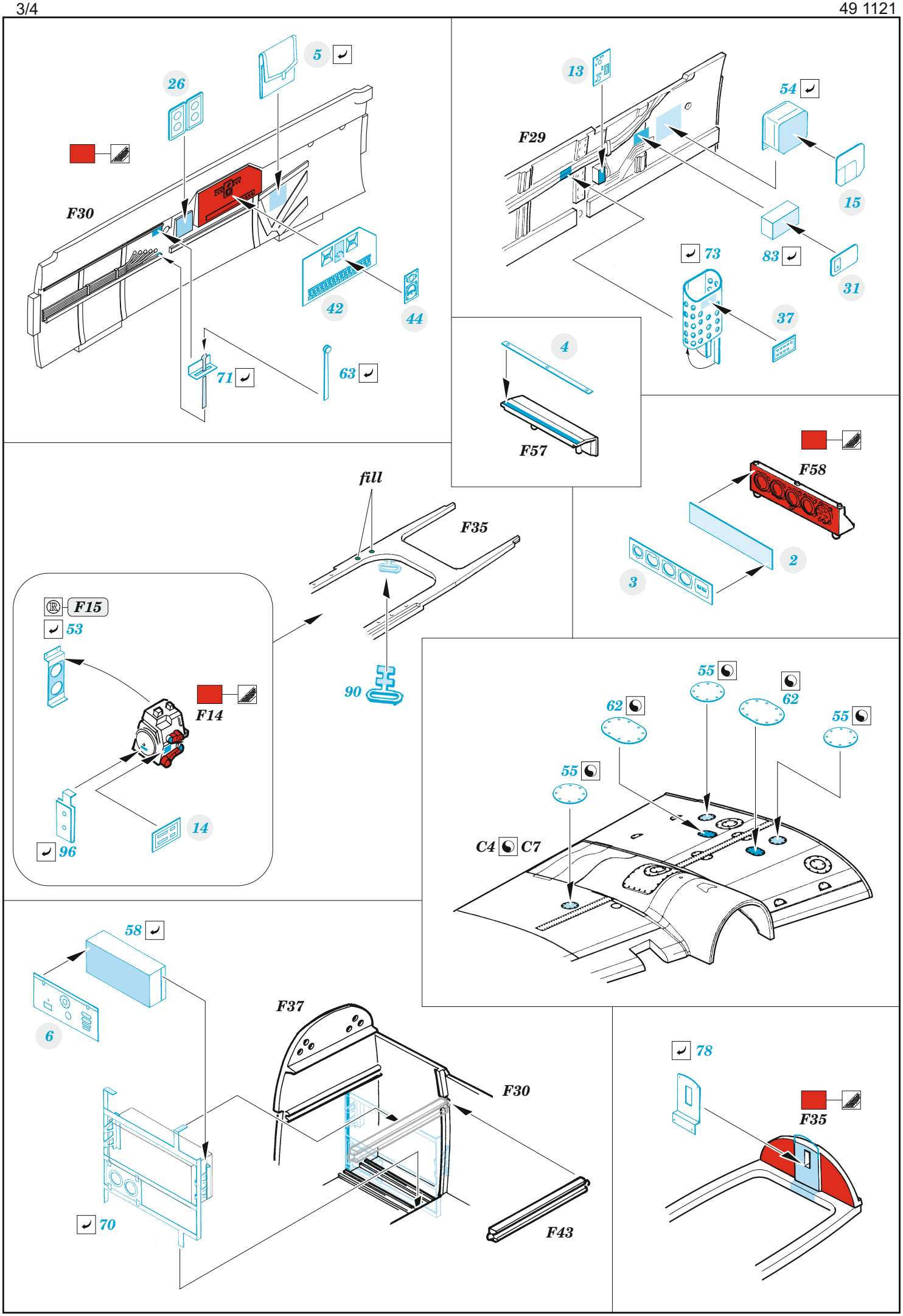
5
26
F30
42
44
71
63
13
F29
54
15
73
83
31
37
4
F57
F58
2
3
fill
F35
90
F15
53
F14
96
14
55
62
62
55
55
C4 C7
58
6
70
F37
F30
F43
78
F35

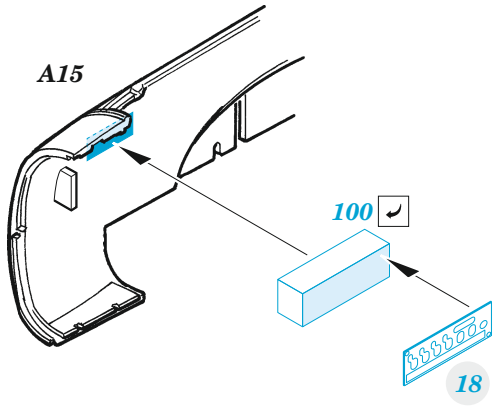

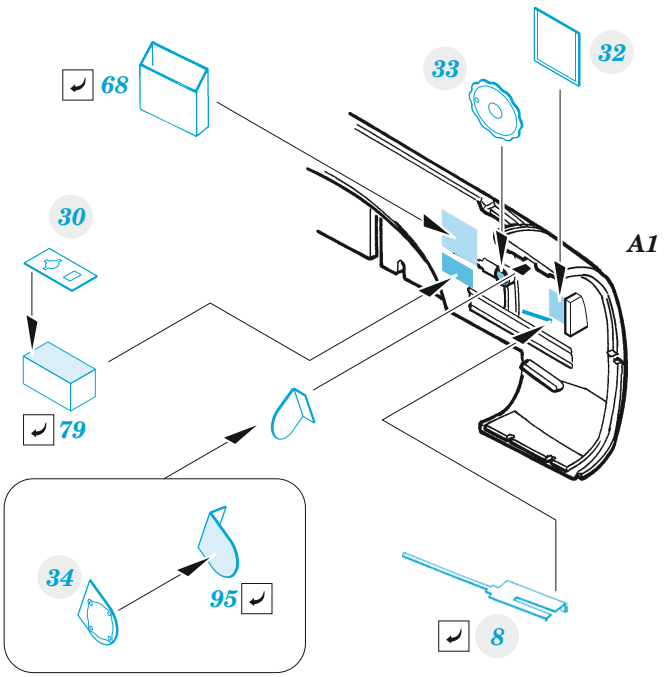

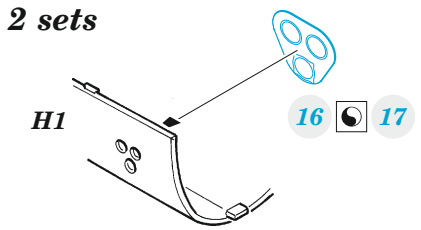

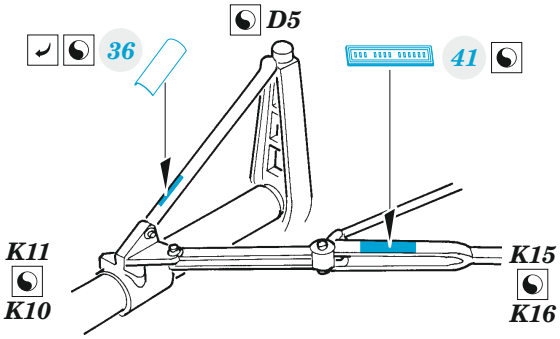

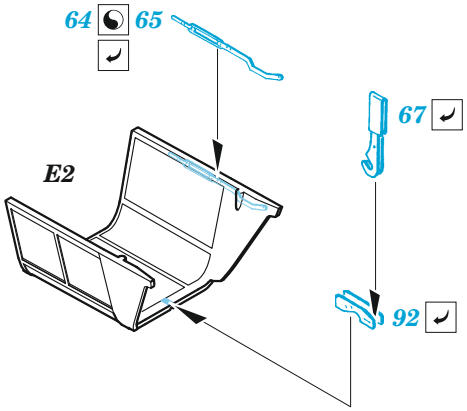

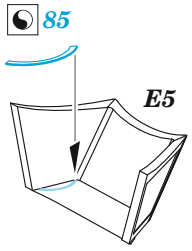

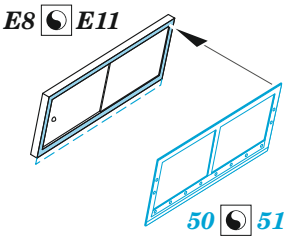

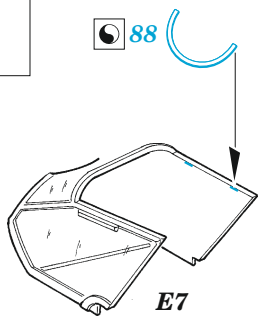

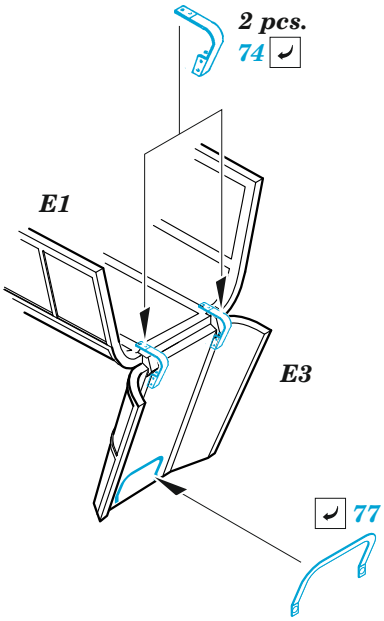

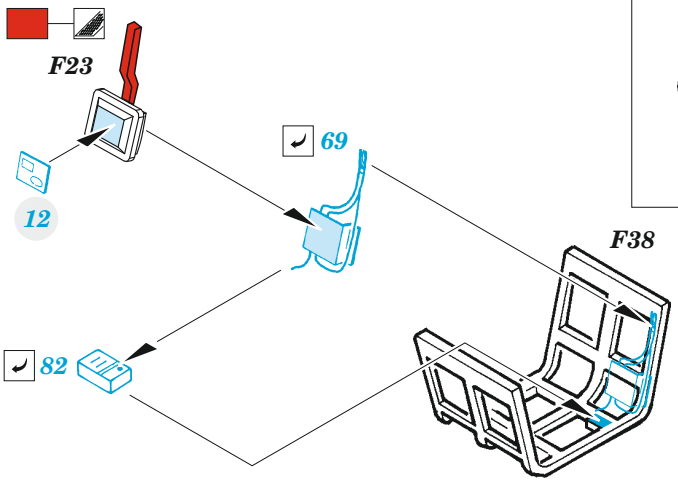

© EDUARD M.A. 2020