EA-18G

1/48

detail set for 1/48 MENG kit • sada detailů pro stavebnici 1/48 MENG

eduard **49 1288**

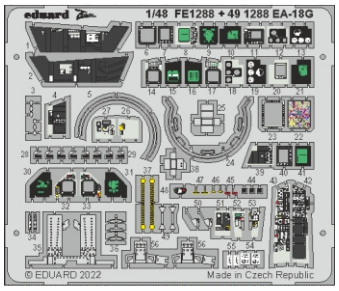

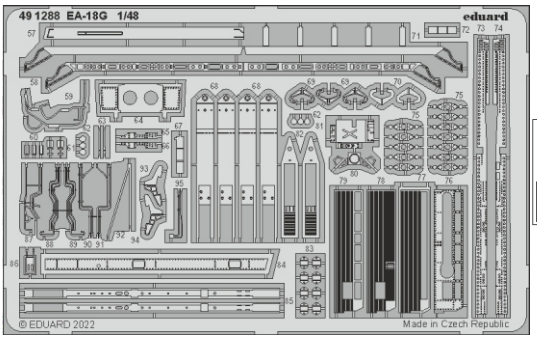

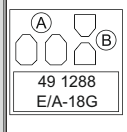

- APPLY EXPRESS MASK AND PAINT BEFORE GLUING / POUŽÍT EXPRESS MASK NABARVIT PŘED SLEPENÍM
- SYMETRICAL ASSEMBLY / SYMETRICKÁ MONTÁŽ
- REMOVE / ODSTRANIT
- GRIND / OBROUSIT
- DRILL HOLE / VRTAT OTVOR
- BEND / OHNOUT
- OPTION / VOLBA
- REPLACE / NAHRADIT
- 1 COLORED ETCHED PARTS / LEPTANÉ BAREVNÉ DÍLY
- 1 ETCHED PARTS / LEPTANÉ NEBAREVNÉ DÍLY
- 1 ORIGINAL KIT PARTS / PŮVODNÍ DÍLY STAVEBNICE

ORIGINAL KIT PARTS / PŮVODNÍ DÍLY STAVEBNICE	PHOTO-ETCHED PARTS / LEPTANÉ DÍLY	PARTS TO BE REMOVED / DÍLY K ODSTRANĚNÍ	FILL / TMELIT

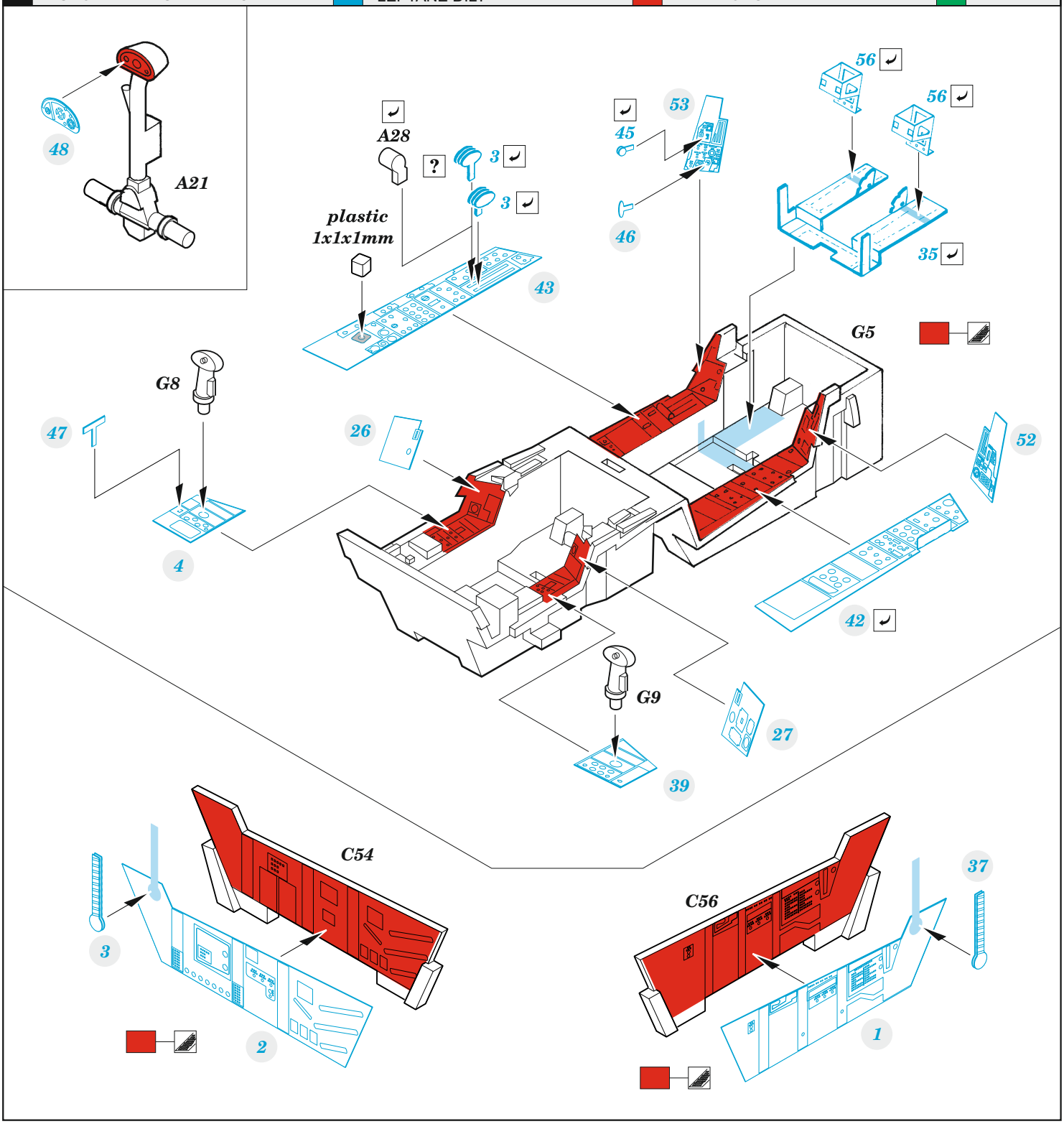

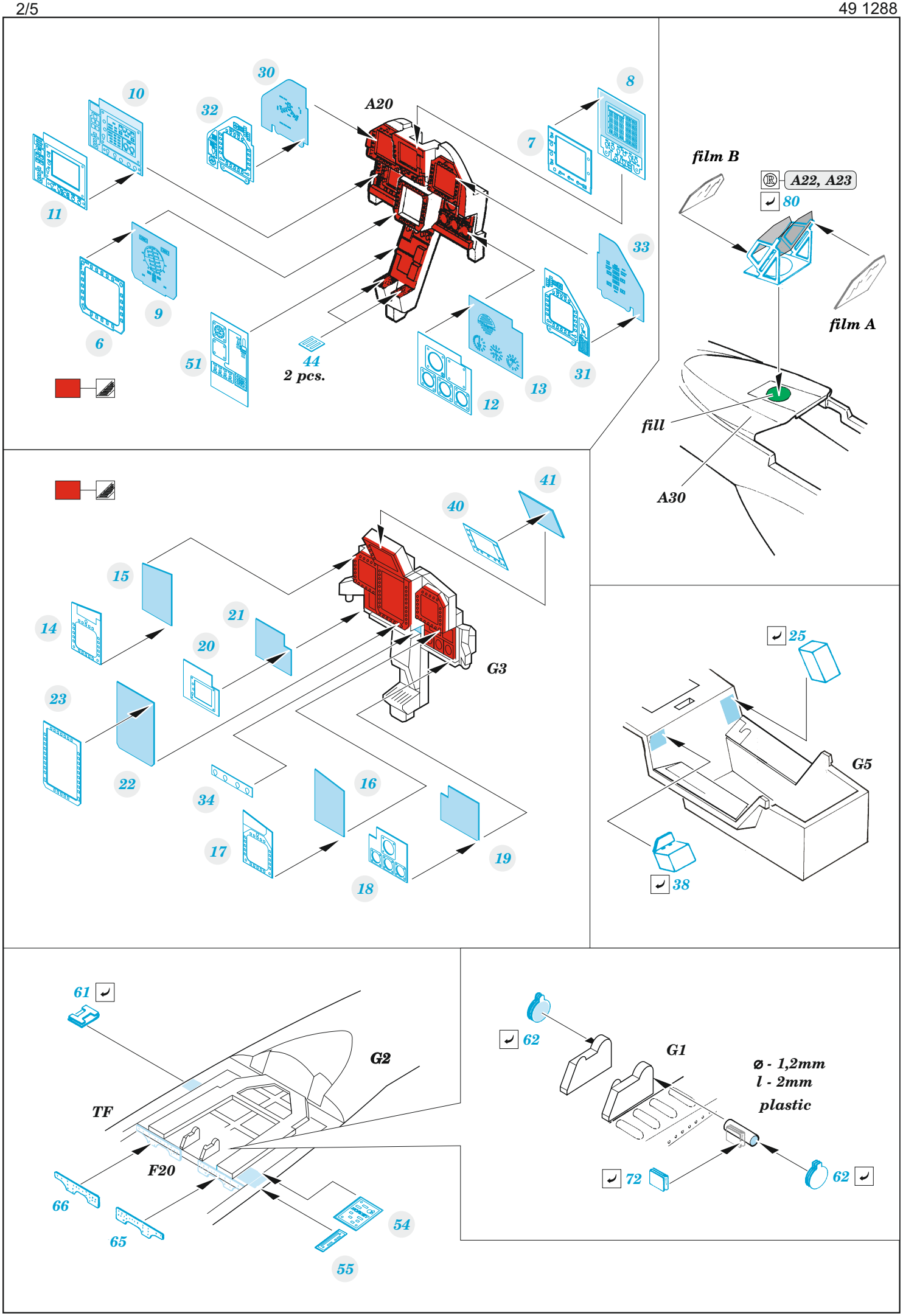
A20
10
30
32
8
7
11
9
6
33
51
44
2 pcs.
12
13
31
film B
A22, A23
80
film A
fill
A30
41
40
15
14
21
20
G3
23
22
34
16
17
18
19
25
G5
38
61
G2
TF
F20
66
65
54
55
62
G1
ø - 1,2mm
l - 2mm
plastic
72
62

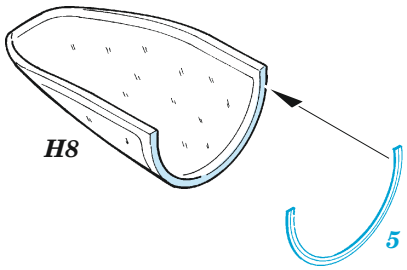
H8
5

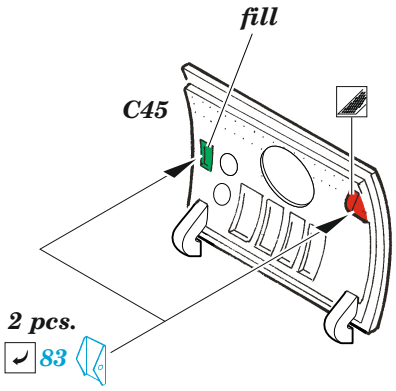
fill
C45
2 pcs.
83

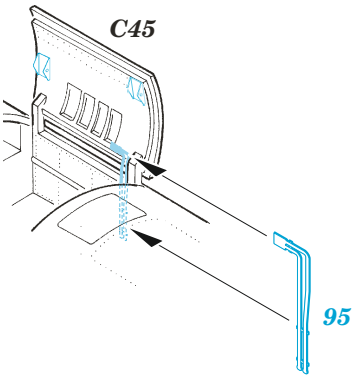
C45
95

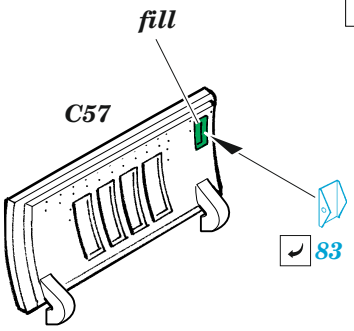
fill
C57
83

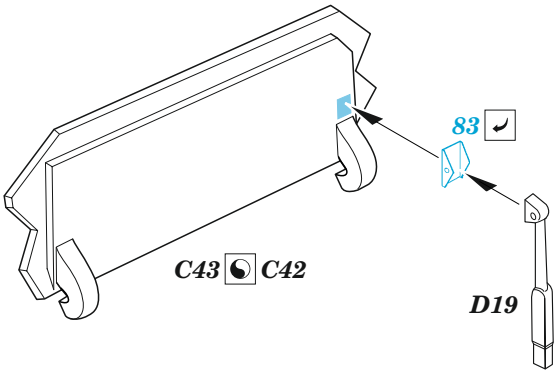
83
C43 C42
D19

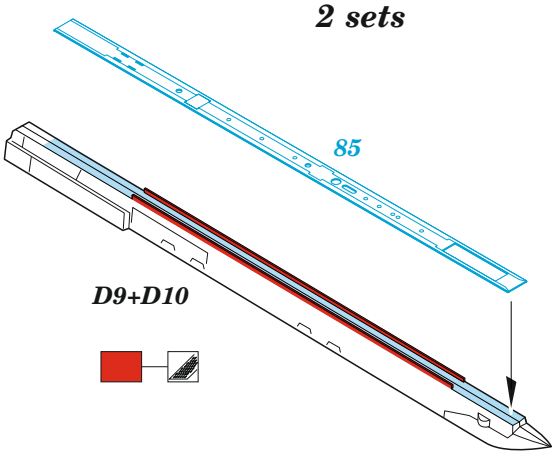
2 sets
85
D9+D10

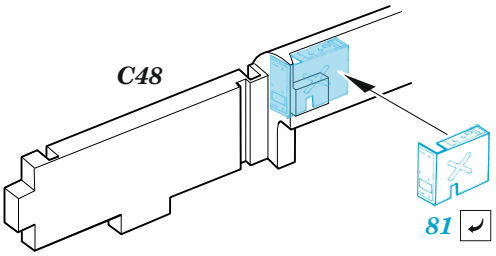
C48
81

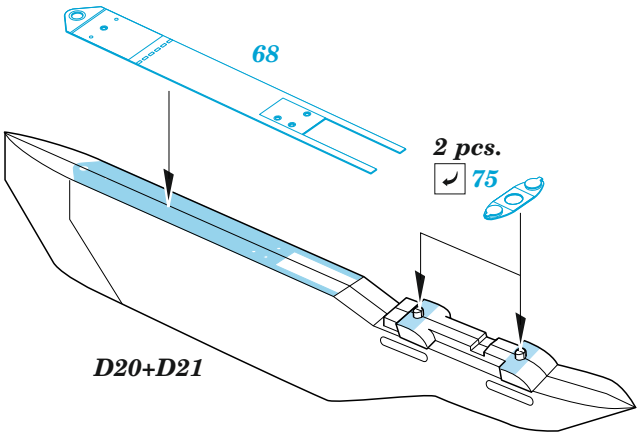
4 sets
68
2 pcs.
75
D20+D21

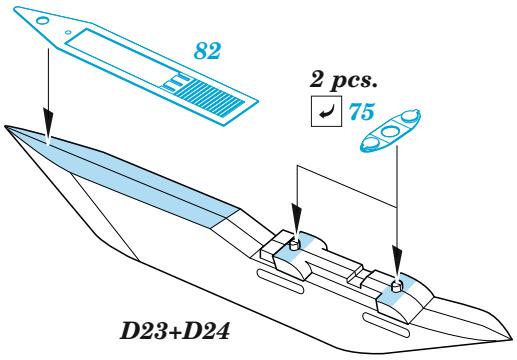
2 sets
82
2 pcs.
75
D23+D24

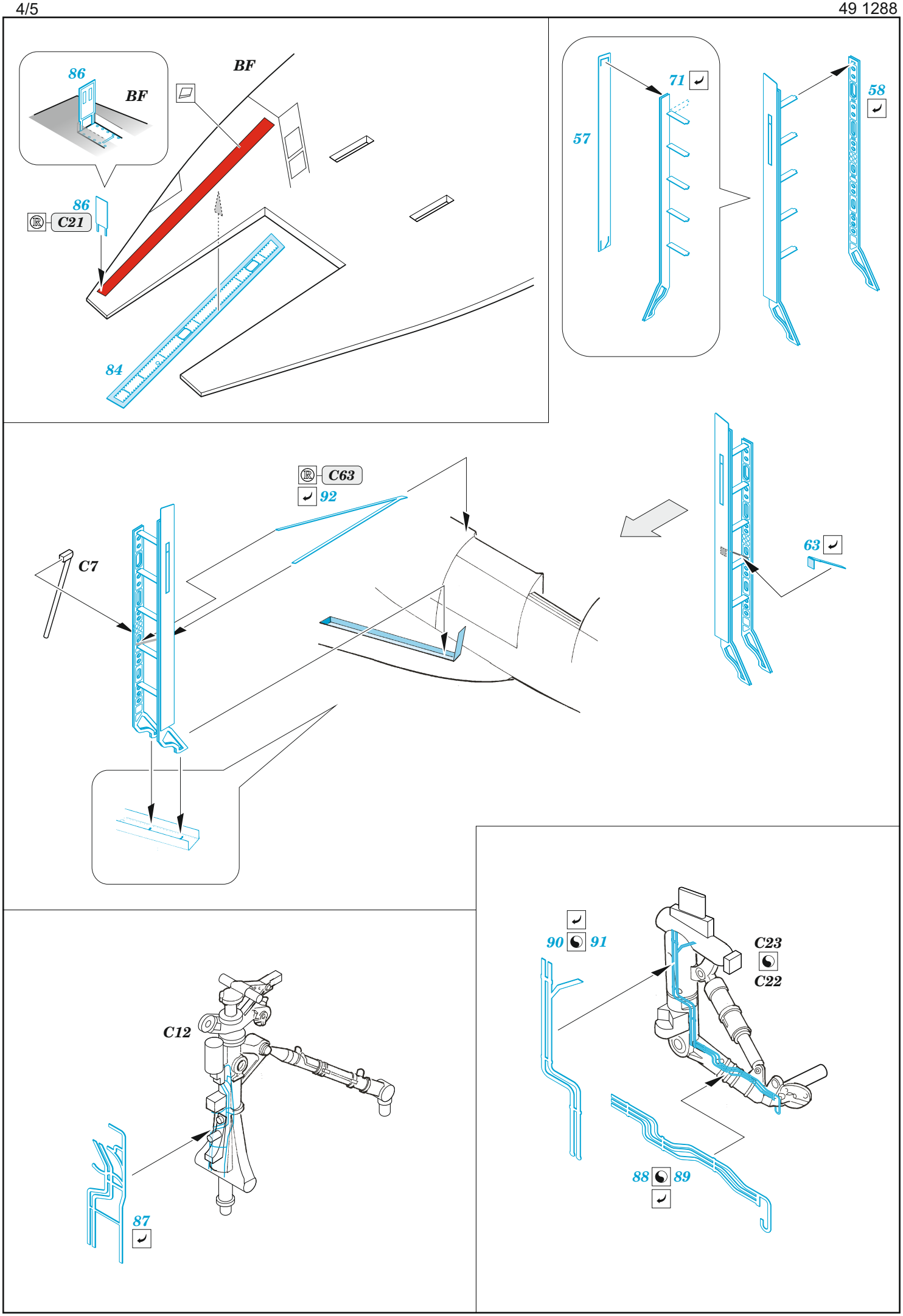
86
BF
BF
86
C21
84
71
57
58
C63
92
C7
63
90
91
C23
C22
C12
88
89
87

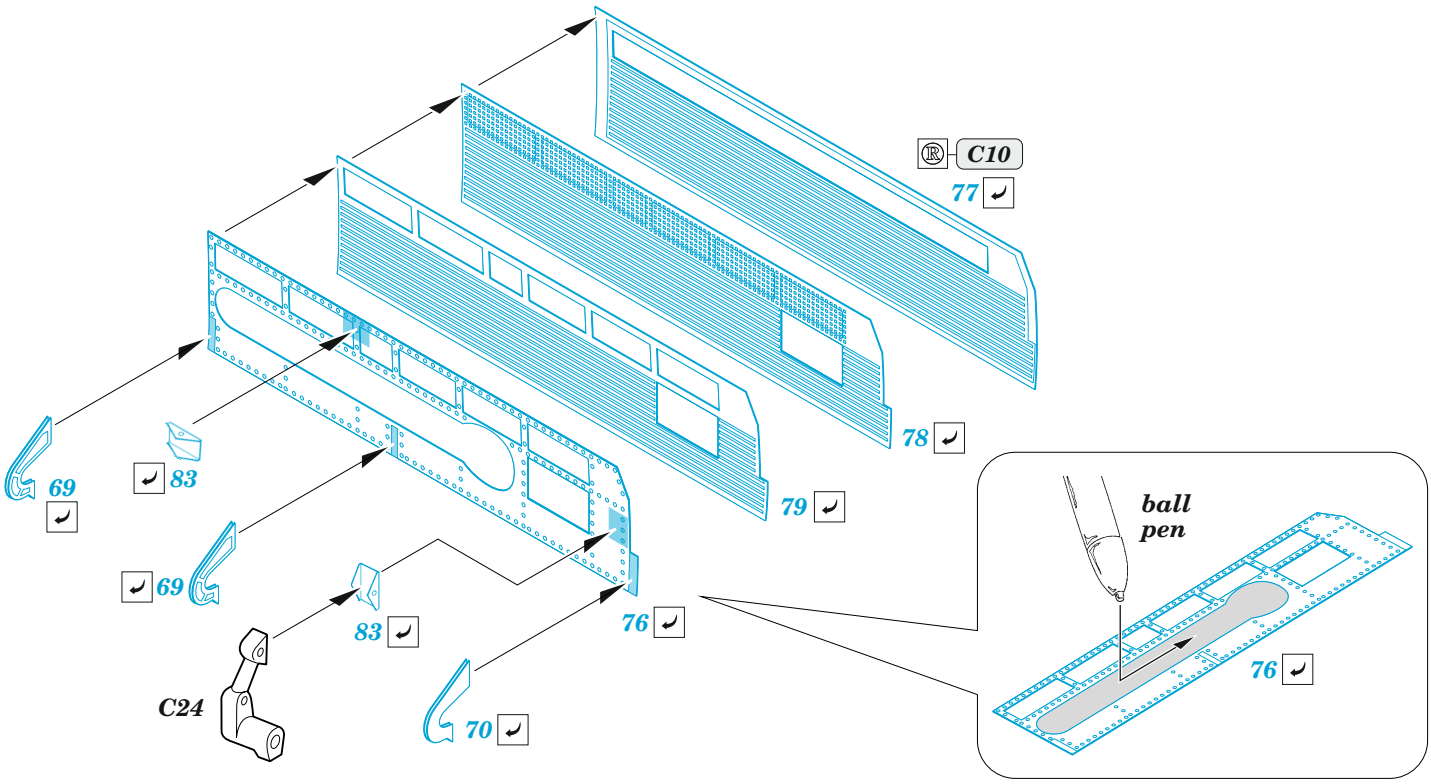
C10
77
78
79
69
83
69
83
76
C24
70
ball pen
76

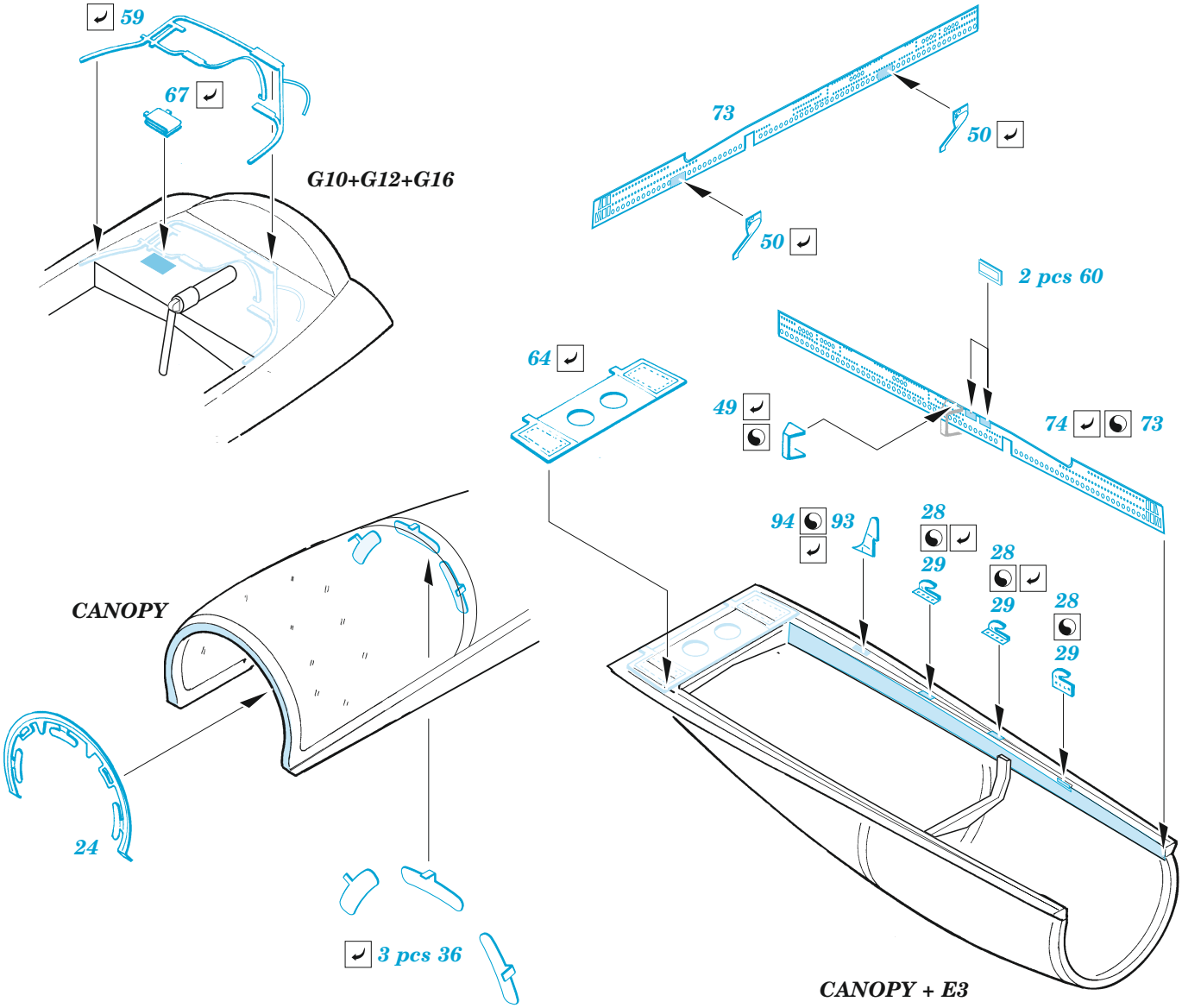
59
67
G10+G12+G16
73
50
50
2 pcs 60
64
49
74
73
94
93
28
29
28
29
28
29
CANOPY
24
3 pcs 36
CANOPY + E3