P-39D/ P-400 Airacobra

1/48 scale detail set for Eduard kit • sada detailů pro model 1/48 Eduard

eduard

49 234

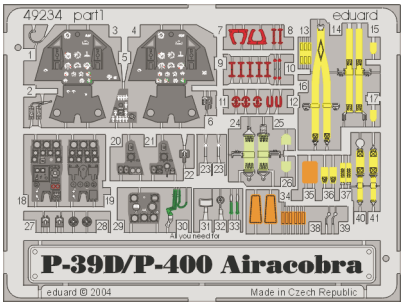

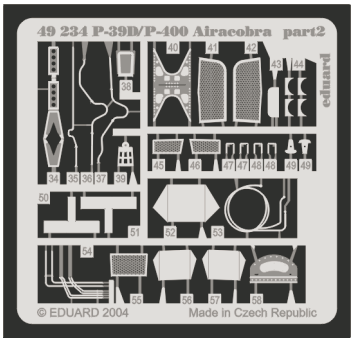

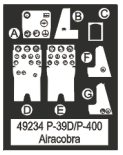

FILM

- APPLY EXPRESS MASK AND PAINT BEFORE GLUING / POU IT EXPRESS MASK NABARVIT PŘED SLEPENÍM
- SYMETRICAL ASSEMBLY / SYMETRICKÁ MONTÁ
- REMOVE / ODSTRANIT
- GRIND / OBROUSIT
- DRILL HOLE / VRTAT OTVOR
- BEND / OHNOUT
- OPTION / VOLBA
- REPLACE / NAHRADIT

- ORIGINAL KIT PARTS / PŮVODNÍ DÍLY STAVEBNICE
- PHOTO-ETCHED PARTS / LEPTANÉ DÍLY
- PARTS TO BE REMOVED / DÍLY K ODSTRANĚNÍ
- FILL / TMELIT

A P-400; P-39D (Mk I)

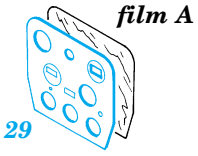

B P-400; P-39D (Mk I)

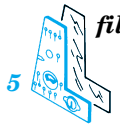

C P-400

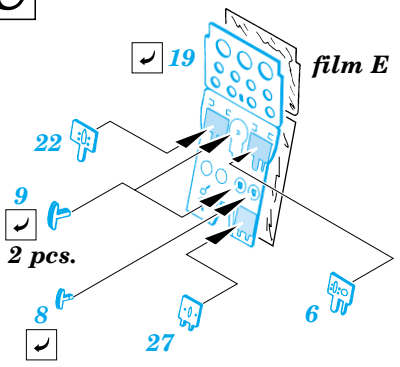

C P-39D (Mk I)

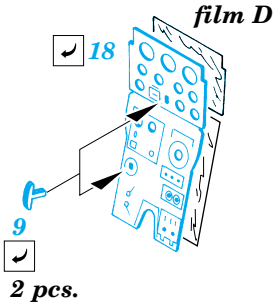

D P-39D (Mk I)

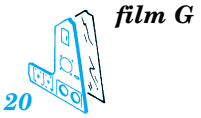

D P-400

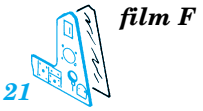

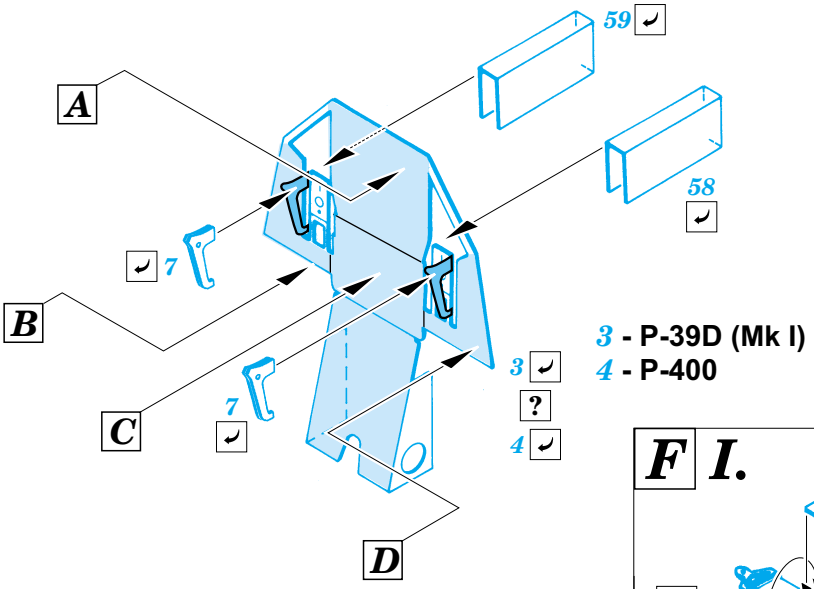

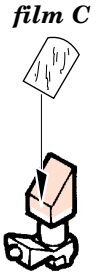

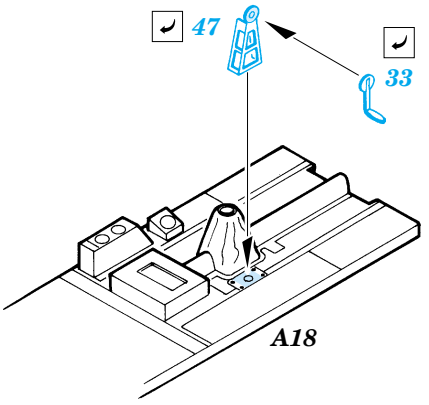

F I. II. III.

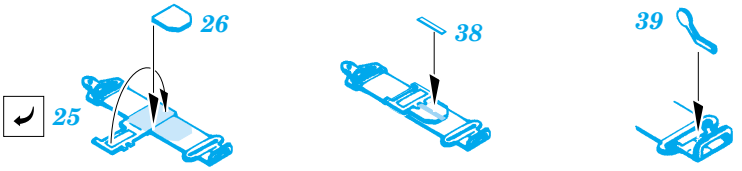

E I. II.

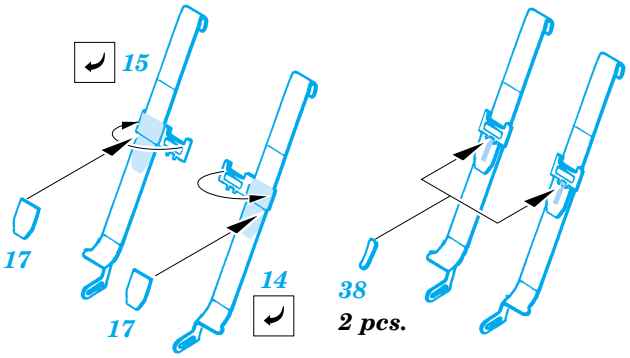

G I. II.

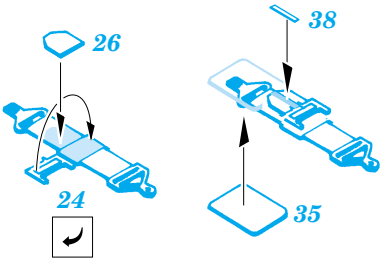

? P-400 P-39D (U.S.)

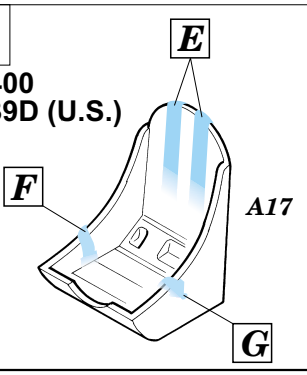

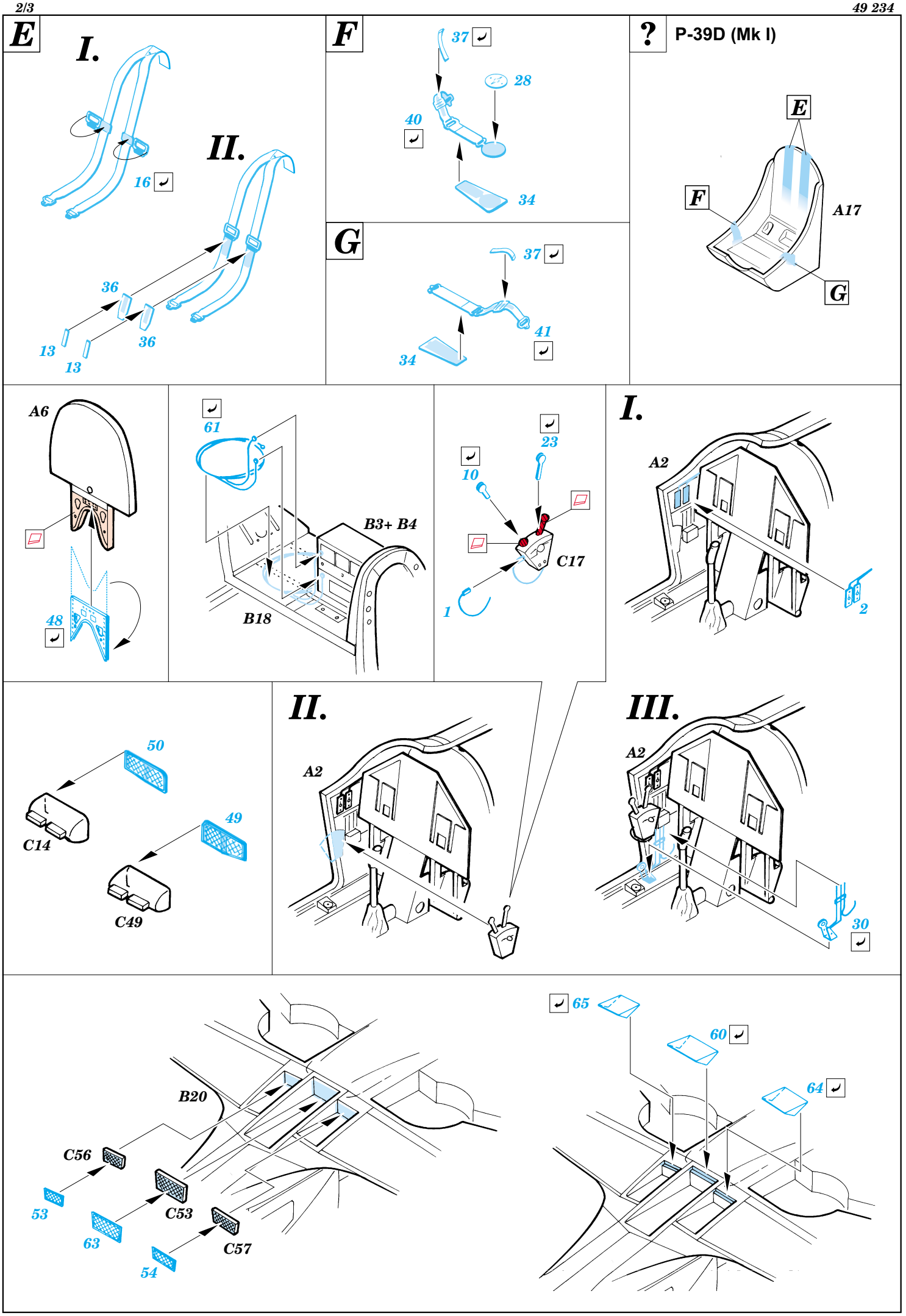
E
I.
16
II.
36
13
13
36
F
37
28
40
34
G
37
41
34
?
P-39D (Mk I)
E
F
A17
G
A6
48
61
B3+ B4
B18
23
10
C17
1
I.
A2
2
C14
50
49
C49
II.
A2
III.
A2
30
B20
C56
53
63
C53
54
C57
65
60
64

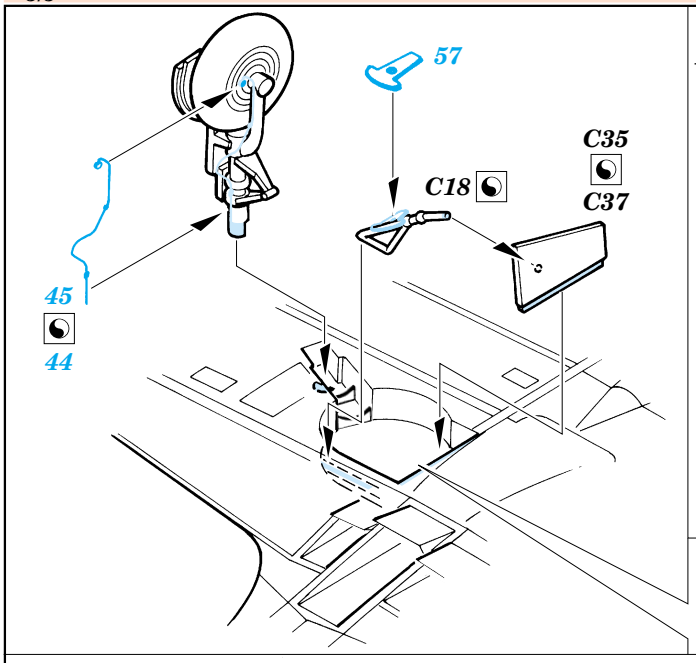
57
C35
C18
C37
45
44

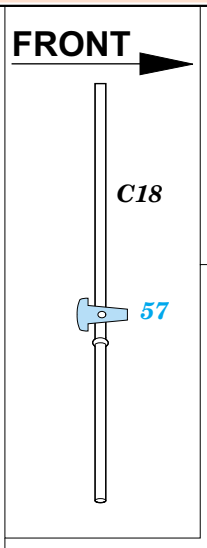
FRONT
C18
57

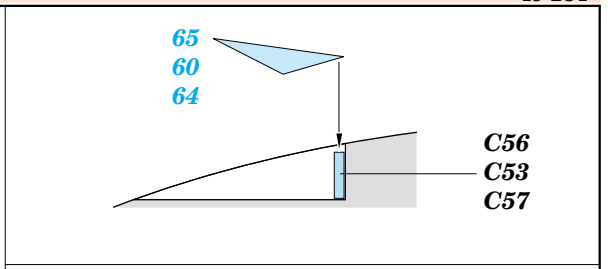
65
60
64
C56
C53
C57

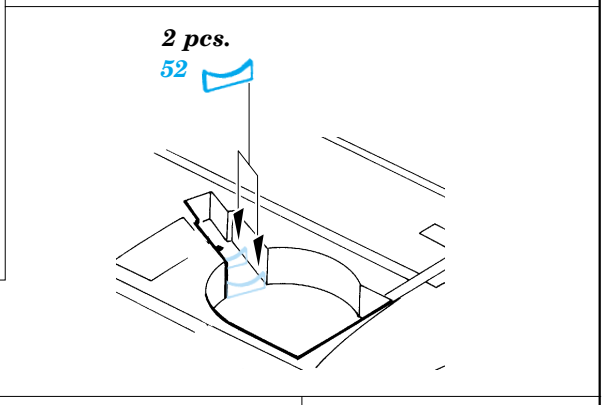
2 pcs.
52

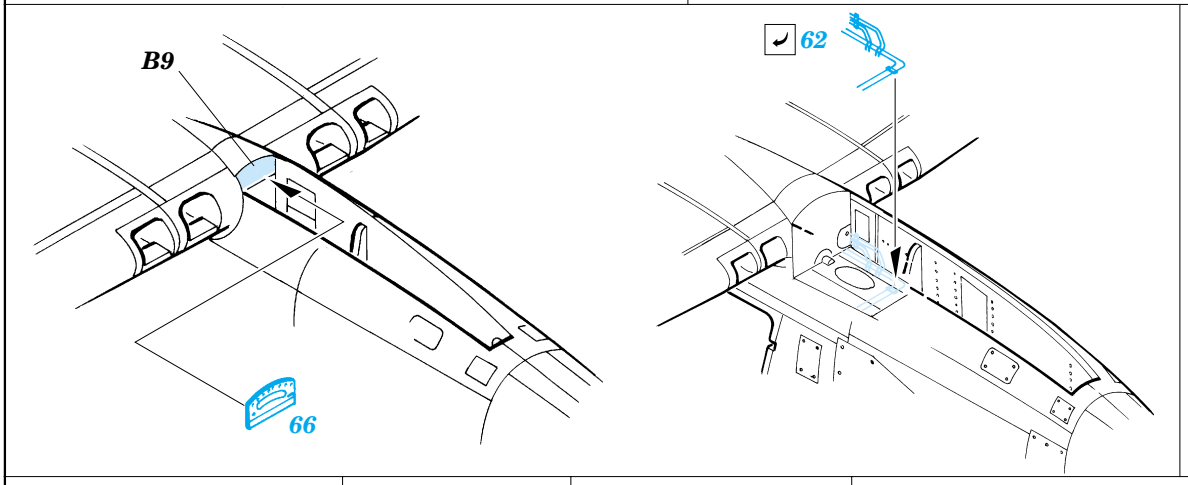
B9
66
62

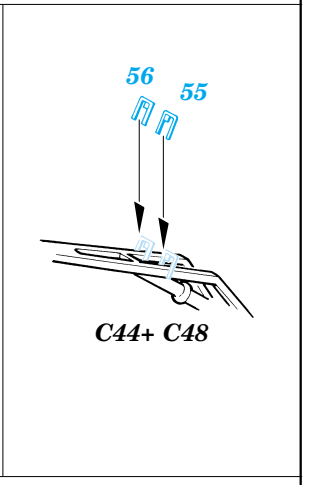
56
55
C44+ C48

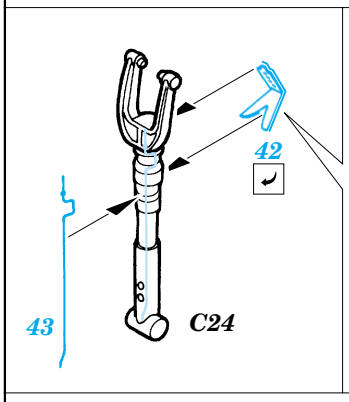
42
43
C24

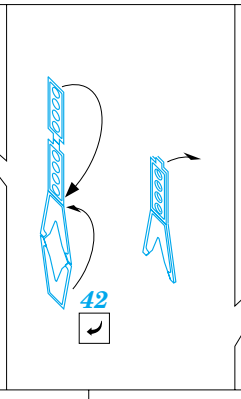
42

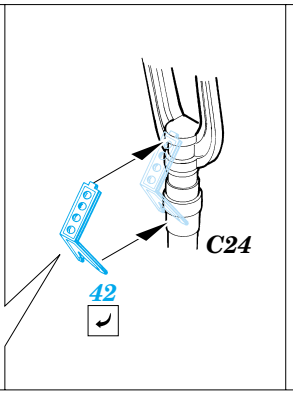
C24
42

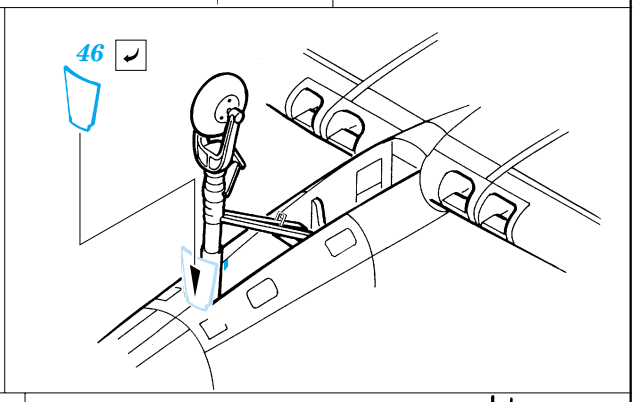
46

P-39D (Mk I)

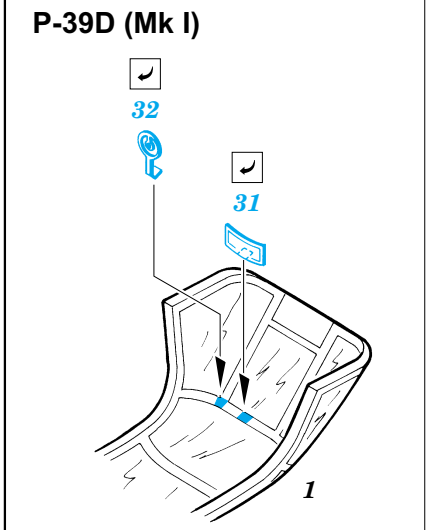
32
31
1

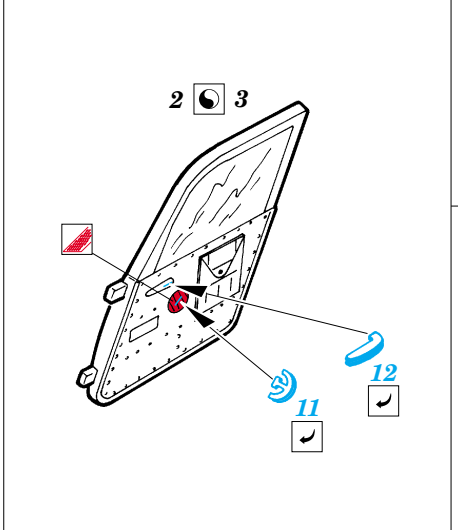
2
3
12
11

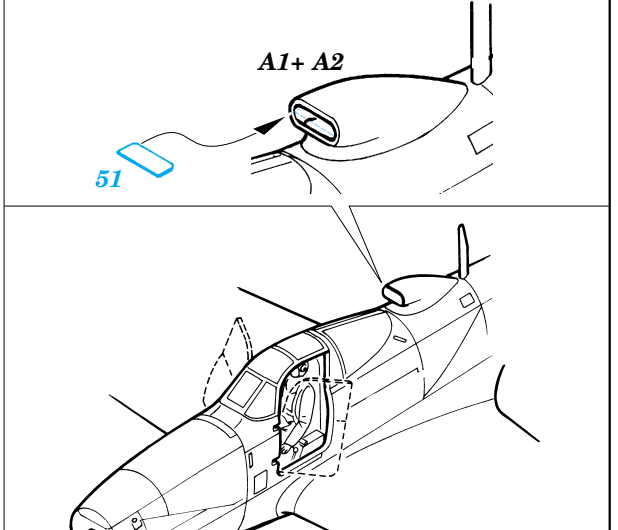
A1+ A2
51